H30.10.1現在

独立行政法人国立文化財機構　組織図

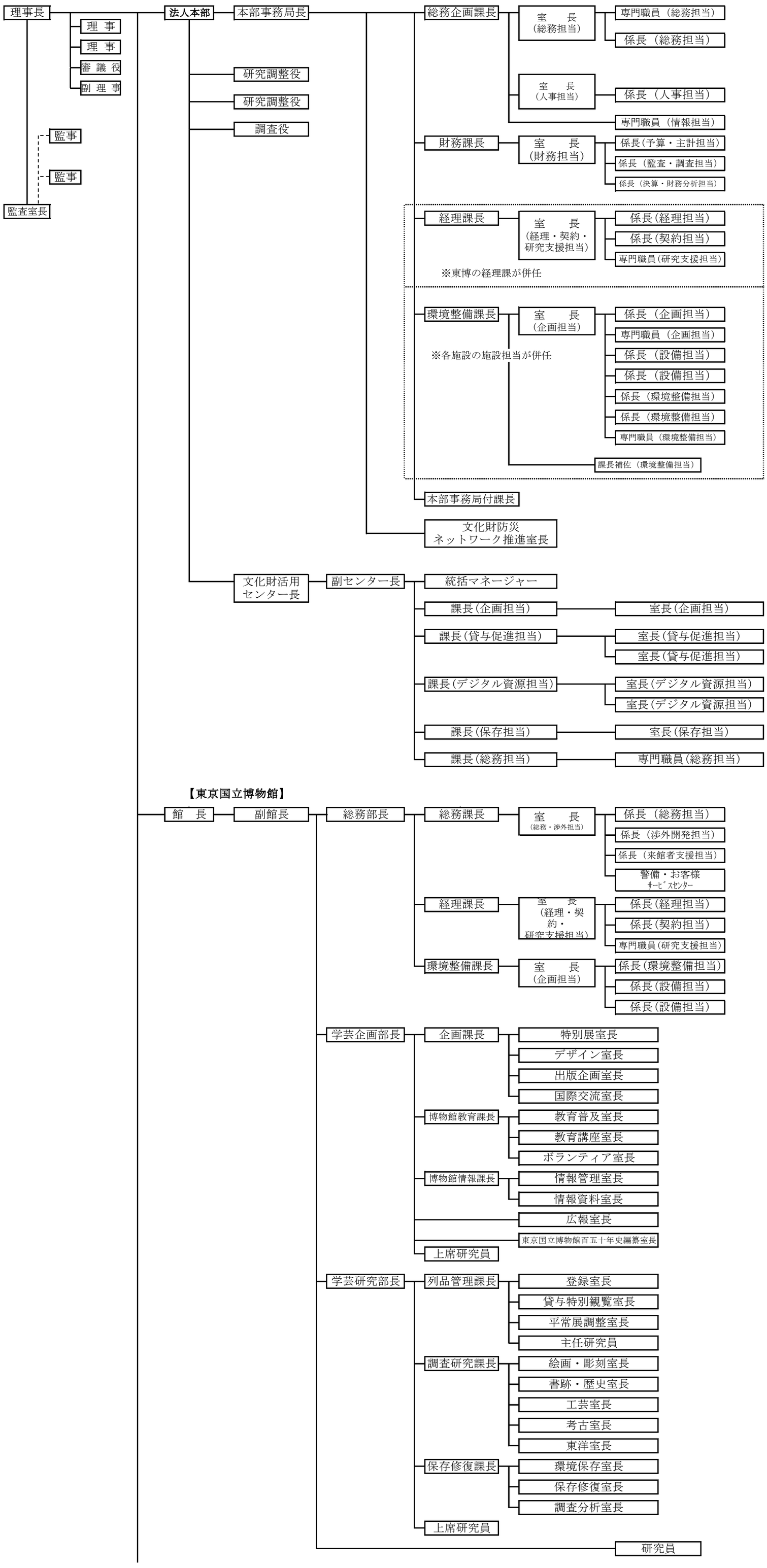

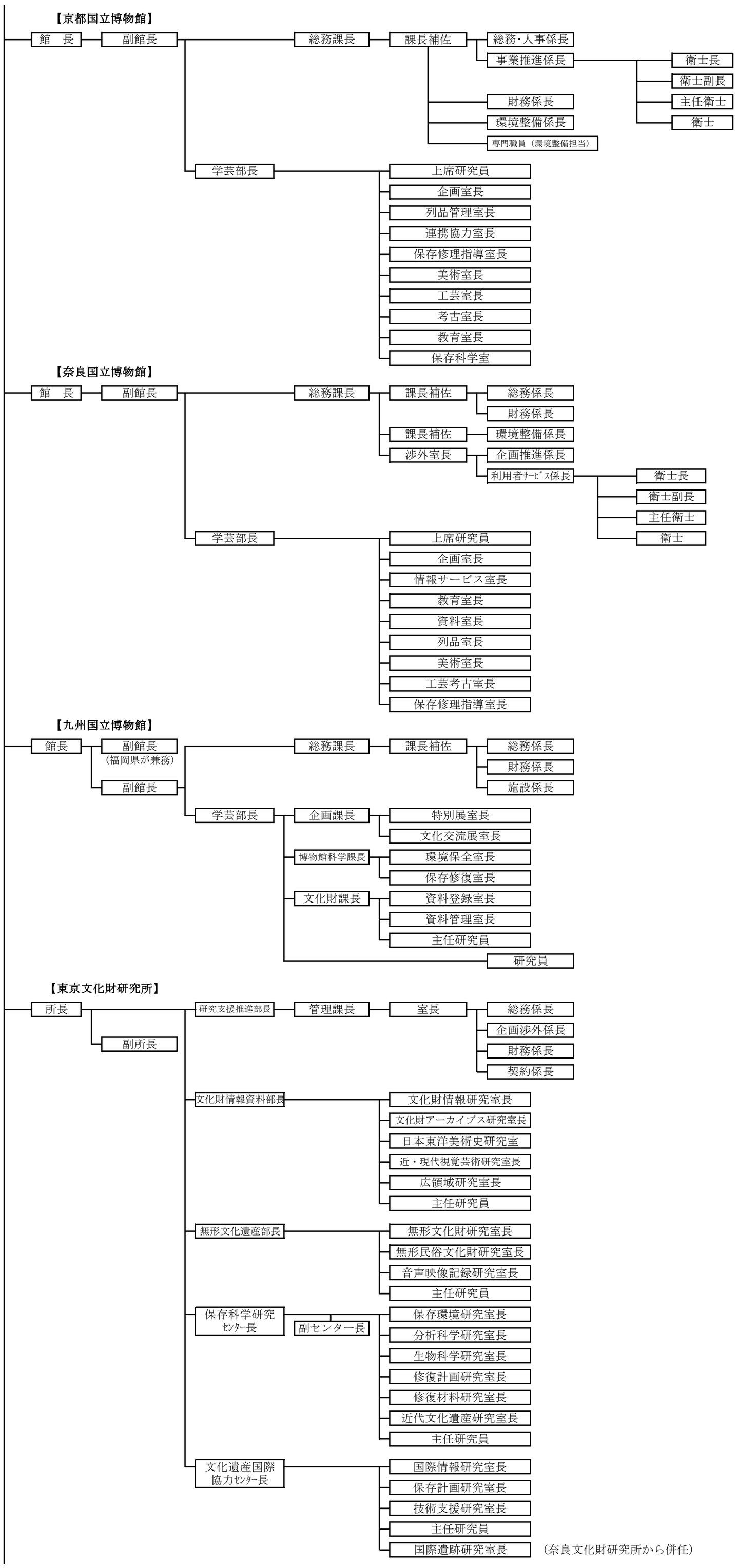
【京都国立博物館】
館　長
副館長
総務課長
課長補佐
総務･人事係長
事業推進係長
衛士長
衛士副長
主任衛士
衛士
財務係長
環境整備係長
専門職員（環境整備担当）
学芸部長
上席研究員
企画室長
列品管理室長
連携協力室長
保存修理指導室長
美術室長
工芸室長
考古室長
教育室長
保存科学室
【奈良国立博物館】
館　長
副館長
総務課長
課長補佐
総務係長
財務係長
課長補佐
環境整備係長
渉外室長
企画推進係長
利用者ｻｰﾋﾞｽ係長
衛士長
衛士副長
主任衛士
衛士
学芸部長
上席研究員
企画室長
情報サービス室長
教育室長
資料室長
列品室長
美術室長
工芸考古室長
保存修理指導室長
【九州国立博物館】
館長
副館長
（福岡県が兼務）
副館長
総務課長
課長補佐
総務係長
財務係長
施設係長
学芸部長
企画課長
特別展室長
文化交流展室長
博物館科学課長
環境保全室長
保存修復室長
文化財課長
資料登録室長
資料管理室長
主任研究員
研究員
【東京文化財研究所】
所長
副所長
研究支援推進部長
管理課長
室長
総務係長
企画渉外係長
財務係長
契約係長
文化財情報資料部長
文化財情報研究室長
文化財アーカイブス研究室長
日本東洋美術史研究室
近・現代視覚芸術研究室長
広領域研究室長
主任研究員
無形文化遺産部長
無形文化財研究室長
無形民俗文化財研究室長
音声映像記録研究室長
主任研究員
保存科学研究ｾﾝﾀｰ長
副センター長
保存環境研究室長
分析科学研究室長
生物科学研究室長
修復計画研究室長
修復材料研究室長
近代文化遺産研究室長
主任研究員
文化遺産国際協力ｾﾝﾀｰ長
国際情報研究室長
保存計画研究室長
技術支援研究室長
主任研究員
国際遺跡研究室長
（奈良文化財研究所から併任）

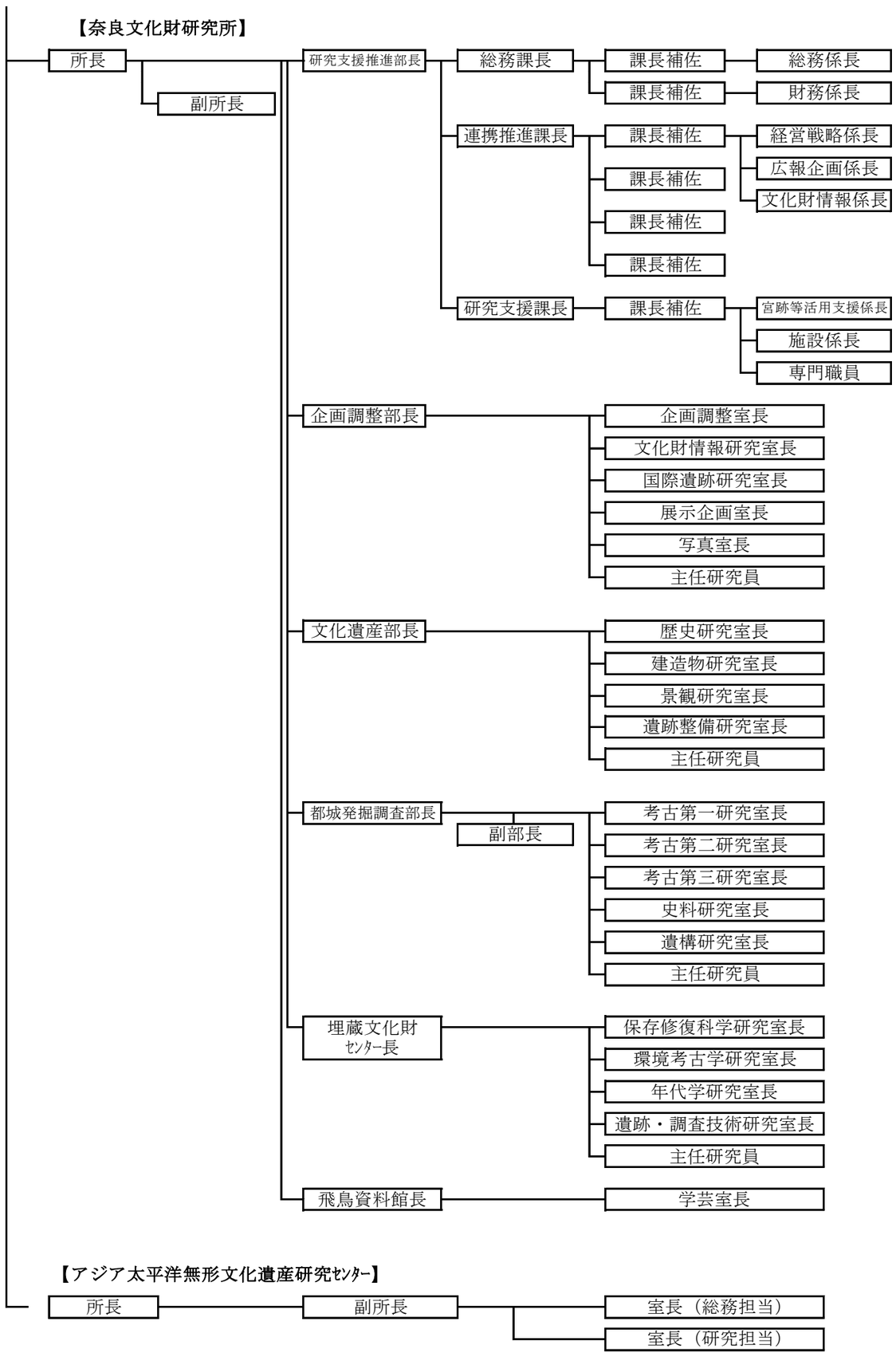
【奈良文化財研究所】
所長
副所長
研究支援推進部長
総務課長
課長補佐
総務係長
課長補佐
財務係長
連携推進課長
課長補佐
経営戦略係長
広報企画係長
文化財情報係長
課長補佐
課長補佐
課長補佐
研究支援課長
課長補佐
宮跡等活用支援係長
施設係長
専門職員
企画調整部長
企画調整室長
文化財情報研究室長
国際遺跡研究室長
展示企画室長
写真室長
主任研究員
文化遺産部長
歴史研究室長
建造物研究室長
景観研究室長
遺跡整備研究室長
主任研究員
都城発掘調査部長
副部長
考古第一研究室長
考古第二研究室長
考古第三研究室長
史料研究室長
遺構研究室長
主任研究員
埋蔵文化財
ｾﾝﾀｰ長
保存修復科学研究室長
環境考古学研究室長
年代学研究室長
遺跡・調査技術研究室長
主任研究員
飛鳥資料館長
学芸室長
【アジア太平洋無形文化遺産研究ｾﾝﾀｰ】
所長
副所長
室長（総務担当）
室長（研究担当）